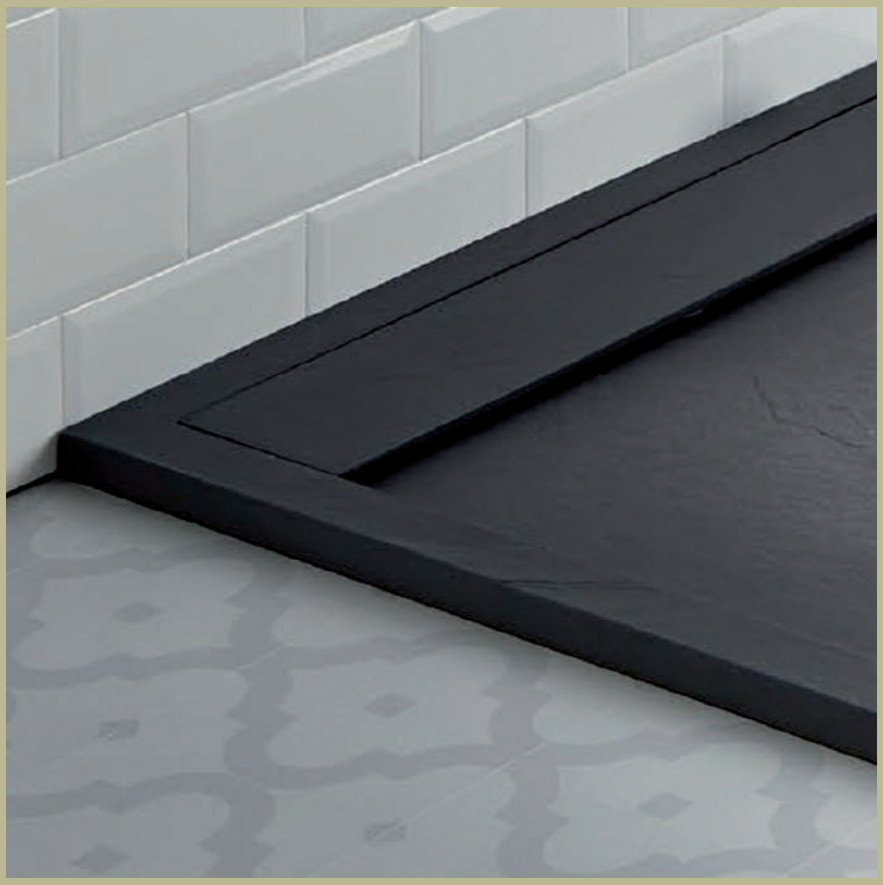

DESMER

PLATOS DE RESINA

# ALBORADA SERIE 23

# b a s i c

| | 70 | 80 | 90 | 100 | 120 |
|---|---|---|---|---|---|
| 70 | 129 | 147 | 174 | X | X |
| 80 | 147 | 168 | 200 | X | X |
| 90 | 174 | 200 | 225 | X | X |
| 100 | 194 | 222 | 250 | 263 | X |
| 110 | 213 | 244 | 274 | 289 | X |
| 120 | 233 | 266 | 299 | 315 | X |
| 130 | 252 | 288 | 324 | 341 | 434 |
| 140 | 272 | 305 | 350 | 368 | 467 |
| 150 | 291 | 315 | 374 | 394 | 500 |
| 160 | 305 | 336 | 399 | 420 | 534 |
| 170 | 326 | 362 | 424 | 446 | X |
| 180 | 347 | 378 | 449 | 473 | X |
| 190 | 371 | 420 | 470 | 499 | X |
| 200 | 389 | 441 | 494 | 525 | X |
| 210 | 415 | 471 | X | X | X |
| 220 | 452 | 504 | X | X | X |

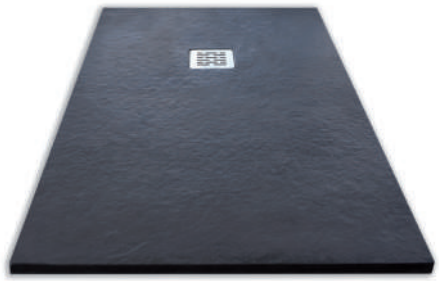

PRECIO PVP
IVA NO INCLUIDO



STOCK RESINA BLANCO (PRECIOS EN ROJO)

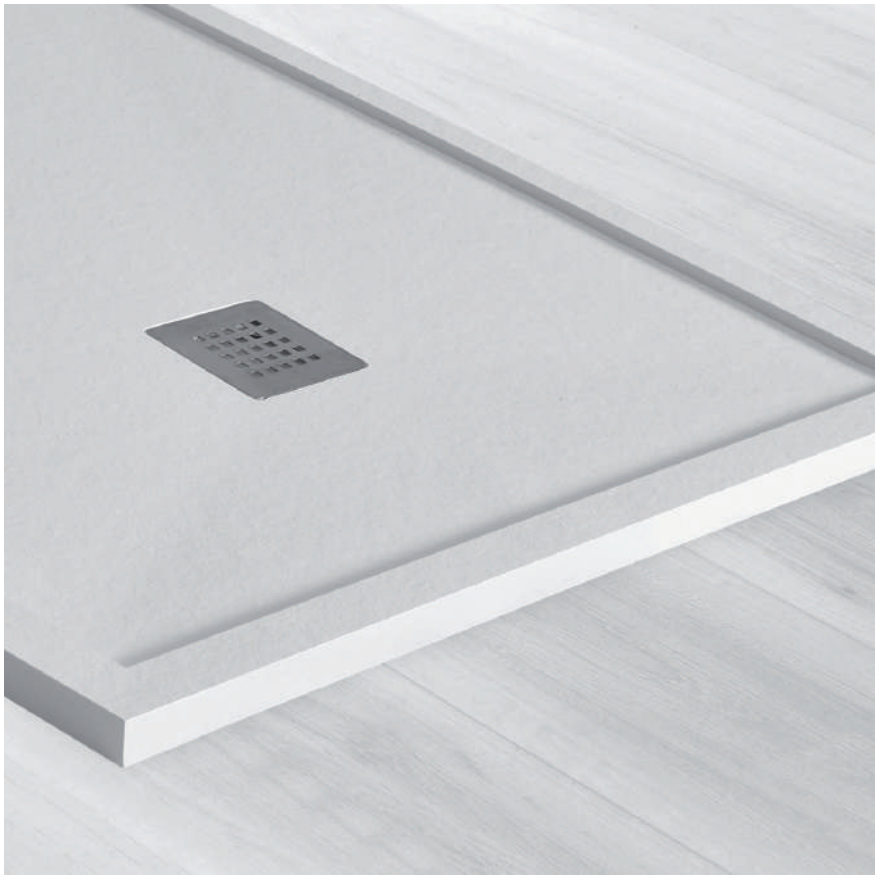

# e n m a r c a d o

| | 70 | 80 | 90 | 100 |
|---|---|---|---|---|
| 70 | 384 | 402 | 430 | X |
| 80 | 402 | 423 | 455 | X |
| 90 | 430 | 455 | 480 | X |
| 100 | 449 | 477 | 505 | 518 |
| 110 | 468 | 499 | 529 | 544 |
| 120 | 488 | 521 | 554 | 570 |
| 130 | 507 | 543 | 580 | 596 |
| 140 | 527 | 560 | 605 | 623 |
| 150 | 546 | 570 | 629 | 649 |
| 160 | 560 | 591 | 654 | 675 |
| 170 | 581 | 617 | 679 | 701 |
| 180 | 602 | 633 | 705 | 728 |
| 190 | 626 | 675 | 726 | 754 |
| 200 | 644 | 696 | 749 | 780 |
| 210 | 670 | 728 | X | X |
| 220 | 707 | 759 | X | X |

PRECIO PVP
IVA NO INCLUIDO

# s u p r e m e

| | 70 | 80 | 90 |
|---|---|---|---|
| 70 | 229 | 229 | 257 |
| 80 | 229 | 261 | 294 |
| 90 | 257 | 294 | 331 |
| 100 | 286 | 327 | 368 |
| 110 | 314 | 359 | 407 |
| 120 | 343 | 392 | 441 |
| 130 | 372 | 424 | 478 |
| 140 | 400 | 458 | 515 |
| 150 | 428 | 490 | 551 |
| 160 | 458 | 523 | 588 |
| 170 | 486 | 555 | 625 |
| 180 | 515 | 588 | 662 |
| 190 | 543 | 621 | 698 |
| 200 | 571 | 653 | 735 |

PRECIO PVP
IVA NO INCLUIDO

# c u r v a  r o c a

| | 75 | 80 | 90 |
|---|---|---|---|
| 75 | 239 | X | X |
| 80 | X | 239 | X |
| 90 | X | X | 270 |

PRECIO PVP
IVA NO INCLUIDO

# carta colores

ARENA S1002-Y50R

GRIS PERLA S1000-N

VAINILLA S0603-Y20R

MARRON S2005-Y40R

MOCKA 1019



BLANCO 9003

GRIS CLARO 7044

CREMA 1015

GRAFITO 7016

NEGRO 9005

GRIS OSCURO 7037

OTROS COLORES RAL INCREMENTO 166€

# características

**Un nuevo concepto de plato de ducha, fabricados a base de una mezcla de resina de poliéster, cuarzo y cargas minerales dolomitas, recubiertos de una capa de gel coat de alta calidad. Por sus características nos permite fabricar a medida, con variedad de formas y colores. Si no encuentra la medida, forma, color o textura que necesita, consulte para fabricar cualquier otro modelo (sujeto a cantidad mínima).**

**COMPOSICIÓN:** Gel coat, resina de poliéster, cuarzo y cargas minerales dolomitas.
**RECUBRIMIENTO EXTERIOR:** Gel coat de alta calidad, antideslizante clase 3 y antibacterias.
**PLANIMETRÍA:** En todos los platos se parte de 2'7 cm. de grosor en el exterior, en los que tienen reborde este es de 3'5 cm.
**PESO:** 44 KG. por metro cuadrado VÁLVULA de gran evacuación, incluida en el precio.
**PRESENTACIÓN:** En cajas individuales de cartón.

**TEXTURA:** De piedra y pizarra.
**A MEDIDA:** Con un margen de error de 4 mm.
**PLAZO DE ENTREGA:** 5 días.
**LIMPIEZA Y MANTENIMIENTO:** Siempre es recomendable limpiar con un trapo húmedo y/o esponja, agua y jabón. Nunca deberemos hacer uso de productos abrasivos, estropajos, etc. Antes de usar cualquier producto de limpieza se recomienda leer detenidamente su etiqueta y observar que no sean productos que ataquen a los mármoles o sintéticos.
**DESINFECCIÓN:** También se puede utilizar para su desinfección agua con un chorro de lejía o amoníaco, dejar actuar 2 minutos aprox. Y enjuagar con abundante agua. Productos como "Viakal" no se deben dejar actuar más de dos minutos. deberemos hacer uso de productos abrasivos, estropajos, etc. Antes de usar cualquier producto de limpieza se recomienda leer detenidamente su etiqueta y observar que no sean productos que ataquen a los mármoles o sinteticos.

2 AÑOS DE GARANTÍA

FABRICADO EN ESPAÑA

SOLO 2'7 CM DE ESPESOR

VARIEDAD EN GAMA DE COLORES

FÁCILMENTE ADAPTABLE

ANTIDESLIZANTE

ANTIBACTERIANO

# panel 2mx1m

**SOLUCIÓN PRÁCTICA A SU CAMBIO DE BAÑERA POR PLATO DE DUCHA:** Con las mismas texturas que los platos para cubrir los huecos creados al sustitir la bañera. Y con un grosor de 1cm a 1'6cm.

PANELES A MEDIDA 181€ M/2

# válvula y rejilla INOX

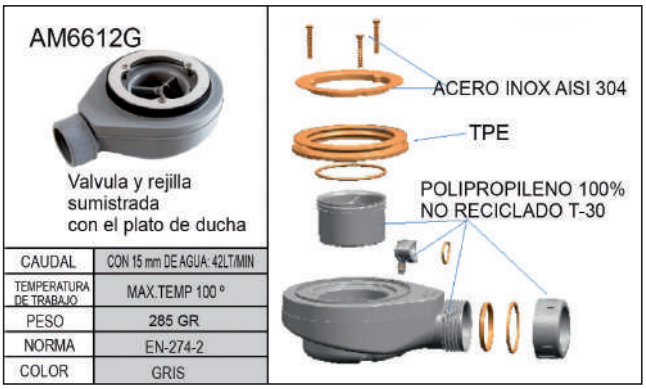


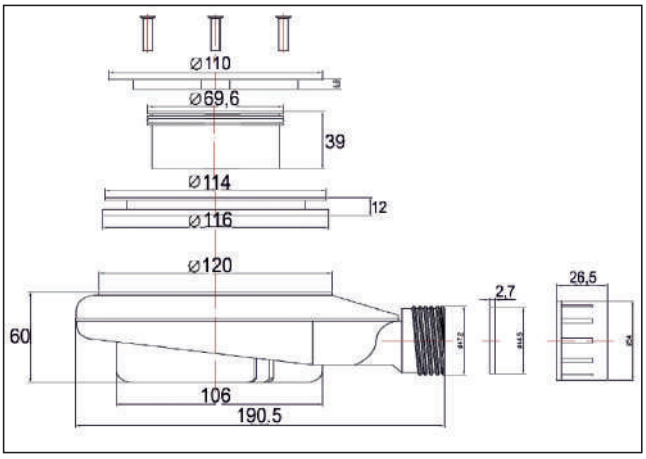


| | |
|---|---|
| RECAMBIO REJILLA | 11€ |
| RECAMBIO VALVULA | 12€ |
| KIT REPARACION BASICO | 28€ |
| KIT REPARACION GRANDE | 95€ |
| VALVULA VIEGA | 45€ |

PRECIO PVP
IVA NO INCLUIDO

# garantías

**CONDICIONES:** La garantía cubre a partir de la fecha de compra y tiene una vigencia de dos años.

**EL COMPRADOR:** Deberá remitir a ALBOPLATOS, en los 30 días posteriores a la compra el resguardo del certificado de garantía debidamente cumplimentado.

**COBERTURA DE LA GARANTÍA:** Cubre la reparación y/o sustitución de los componentes que el servicio técnico considere defectuosos en cuanto a materiales o proceso de fabricación. La garantía debe ir acompañada de la factura de compra y estar perfectamente cumplimentada para tener validez.

**EXCLUSIONES:** Negligencias, mal uso, transporte inadecuado o incidencias producidas durante la instalación o por una mala instalación. Los gastos de desplazamiento y mano de obra. Cualquier otra causa que no sea claramente atribuible a los materiales o proceso de fabricación. Declina toda responsabilidad por los daños ocasionados por un incumplimiento de las normas que se especifican en los manuales de instalación, utilización y mantenimiento.

AP

# DESMER

DESMER S.A.
POLIGONO BEKEA PAB.6-7
48960 GALDAKAO (BIZKAIA)
TLF.944570584-944570590
E.mail: desmer@desmer.es Web: www.desmer.es

AIDIMME
INSTITUTO TECNOLÓGICO

**Referencia: 1703154-02**

**CERTIFICADO DE ENSAYO nº 220.C.1703.178.ES.01**

**PRODUCTO** Una placa de material polimérico y carga mineral, pintada de color blanco, para recubrimientos de platos de ducha, y con la siguiente identificación:
**- ALBOPLATOS. REFERENCIA 6020**

**EMPRESA:** FIBRA DE VIDRIO DE ALBORACHE, S.L.
P.A. ARNACHARES 3
46369 ALBORACHE (VALENCIA)
B-98.552.375

**ENSAYO** Resistencia al deslizamiento, resbaladicidad según norma UNE ENV 12633:2003

**RESULTADO** Según consta en el informe de referencia 1703154-02 (fecha de emisión: 21 de marzo de 2017), los resultados obtenidos fueron los siguientes:

| ENSAYOS REALIZADOS | MET.ENSAYO | RESULTADO |
|---|---|---|
| USRV (valor de la resistencia al deslizamiento sin pulir) | UNE ENV 12633:2003 Ensayo en húmedo | 60 |
| Clase de resbaladicidad * | | CLASE 3 |

(*) Por analogía y considerando el Código Técnico de Edificación – CTE – (aplicable a edificios), en vigor desde 28 de marzo de 2006 y modificación conforme a la Ley 8/2013, de 26 de junio, de "*Rehabilitación, regeneración y renovación urbana*", las muestras se clasifican según su resistencia al deslizamiento, de acuerdo con la norma UNE ENV 12633:2003 y realizándose el ensayo en húmedo

Paterna, 21 de marzo de 2017

AIDIMME

Dra. Rosa Mª Pérez Campos
Responsable del Laboratorio de Materiales
AIDIMME

El presente certificado únicamente concierne a las muestras ensayadas en el Laboratorio de AIDIMME.

*AIDIMME es miembro de INNOVAWOOD, la Red Europea de Innovación para la Industria Forestal, de la Madera y el Mueble, entre cuyos miembros se encuentran: BRE-CTTC (Reino Unido), COSMOB (Italia),DTI (Dinamarca), FCBA (Francia),ITD (Polonia), SHR (Holanda), SP (Suecia), TRADA-FIRA (Reino Unido),University of Zagreb (Croacia), WKI (Alemania).*

AIDIMME. INSTITUTO TECNOLÓGICO METALMECÁNICO, MUEBLE, MADERA, EMBALAJE Y AFINES

Parque Tecnológico - Calle Benjamín Franklin, 13
CIF: ESG46261590-46980 PATERNA (Valencia) ESPAÑA